ROHS

版 本 REV	修正标记 REV.LTR	修正前 BEFORE REVISION	修正后 AFTER REVISION	签 名 SIGN	日 期 DATE
V1.0		新版制定		June	20180917

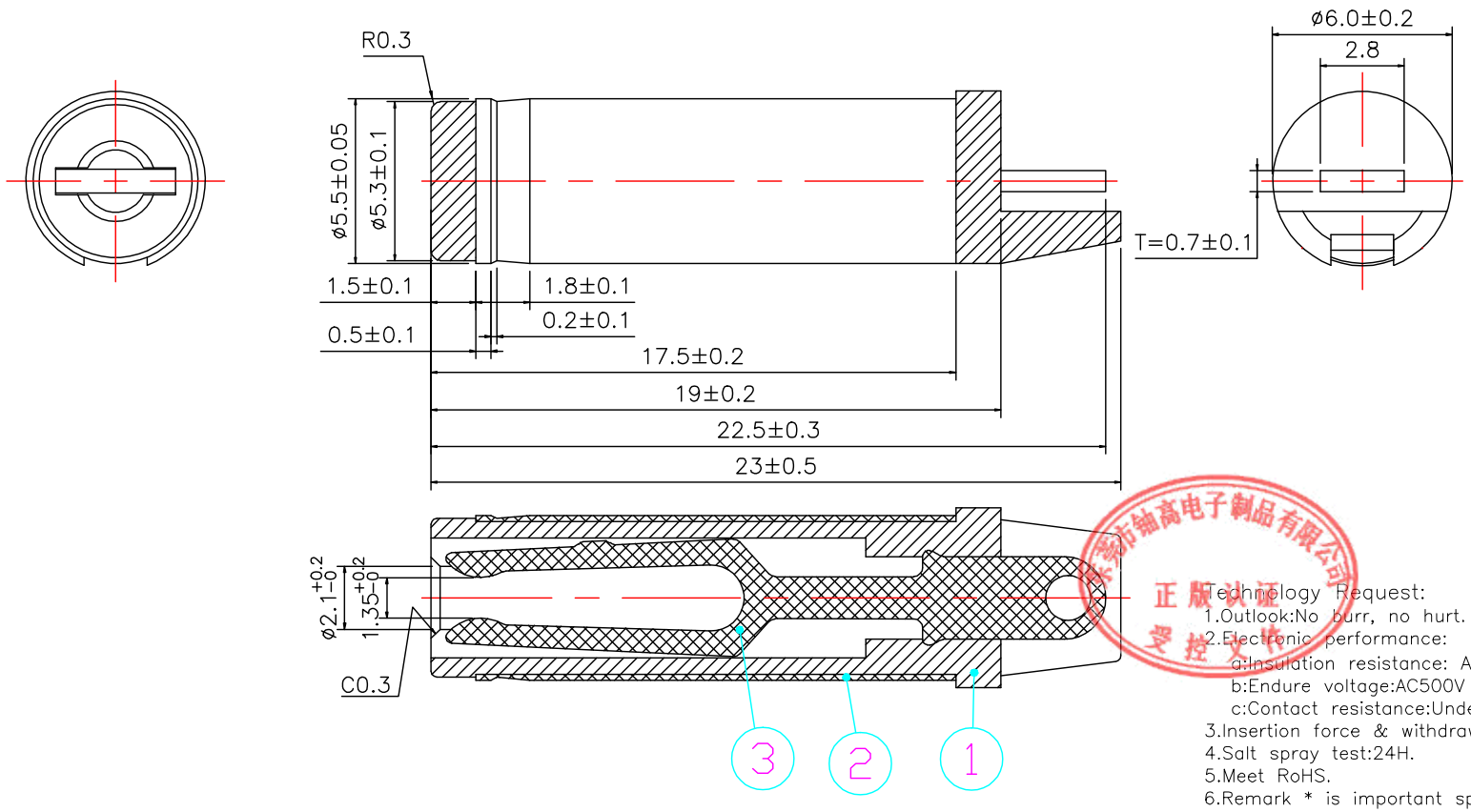

Technology Request:
1.Outlook:No burr, no hurt.
2.Electronic performance:
a:Insulation resistance: Above DC500V/100MΩ;
b:Endure voltage:AC500V at 1 minute;
c:Contact resistance:Under 30mΩ;
3.Insertion force & withdrawal force:0.3–3kgf.
4.Salt spray test:24H.
5.Meet RoHS.
6.Remark * is important specification.

东莞市铀高电子制品有限公司 正版文件 受控文件

单位 Unit	mm	一般公差 The general tolerance
比例 Scale	5:1	xx.:±0.3
视 图 Third angle projection		x.x:±0.1
		.xx:±0.05

NO.	PART	MATERIAL	PLATING
7			
6			
5			
4			
3	5521*22音叉片	C5191	Ni 1–3um
2	5.48*16车沟管	H65	Ni 1–3um
1	PLASTIC	PBT	RED

核准 APPROVED BY	校对 CHECKED BY	制图 DRAWN BY
June	杨义邦	李莹峰

东莞市铀高电子制品有限公司

规 格 DESCRIPTION:	DC PLUG ø5.5*ø2.1*23
品 名 P/N:	5521TVD230RE
图 号 DRAWN NO:	CP–01–0099