ROHS

版本 REV	修正标记 REV.LTR	修正前 BEFORE REVISION	修正后 AFTER REVISION	签 名 SIGN	日 期 DATE
V1.0		新版制定		June	20180917

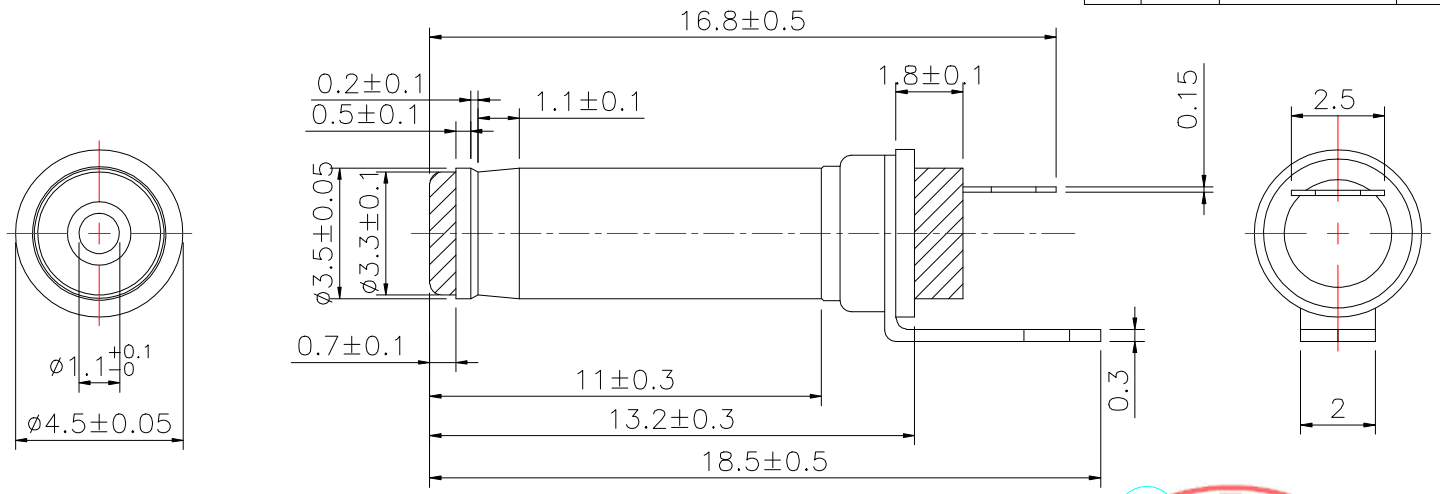

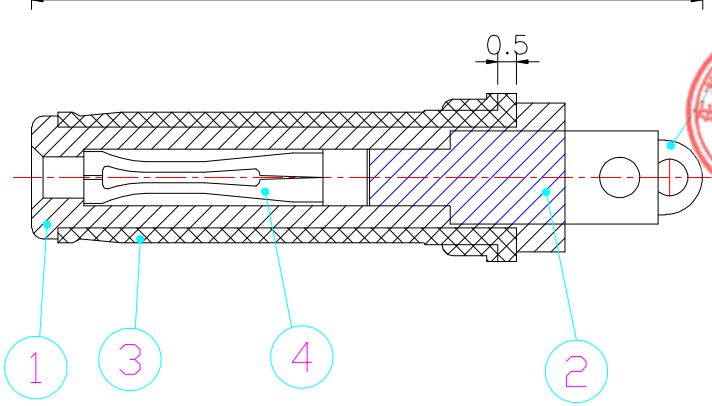

Technology Request:
1.Outlook:
No burr, no hurt.
2.Electronic performance:
a:Insulation resistance:
Above DC500V/100MΩ;
b:Endure voltage:
AC500V at 1 minute;
c:Contact resistance:
Under 30mΩ;
3.Insertion force & withdrawal force:
0.3–3kgf.
4.Salt spray test:24H.
5.Meet RoHS.
6.Remark * is important specification.

东莞市铀高电子制品有限公司 正版认证 受控文件

单位 Unit	mm	一般公差 The general tolerance
比例 Scale	5:1	xx.:±0.3
视 图 Third angle projection		x.x:±0.1
		.xx:±0.05

NO.	PART	MATERIAL	PLATING
7			
6			
5	负极焊片	BRASS(H65)	Sn 40~120μ
4	内端子	BRONZE(C5191)	Sn 40~120μ
3	外管	BRASS(H65)	Ni 40~120μ
2	PLASTIC	POM	BLACK
1	PLASTIC	POM	BLACK

核准 APPROVED BY	校对 CHECKED BY	制图 DRAWN BY
June	杨义邦	李莹峰

东莞市铀高电子制品有限公司

规 格	DESCRIPTION:	DC PLUG ø3.5*ø1.1*16.8
品 名	P/N:	3511TVL168–180
图 号	DRAWN NO:	CP–01–0035