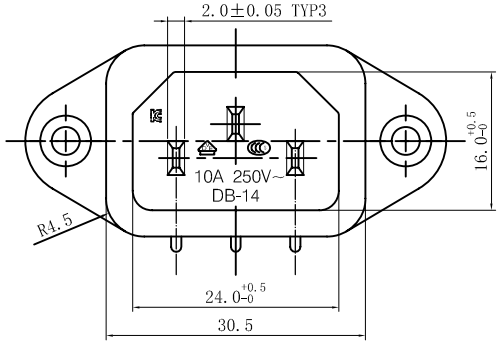

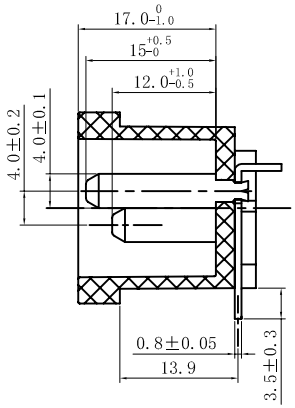

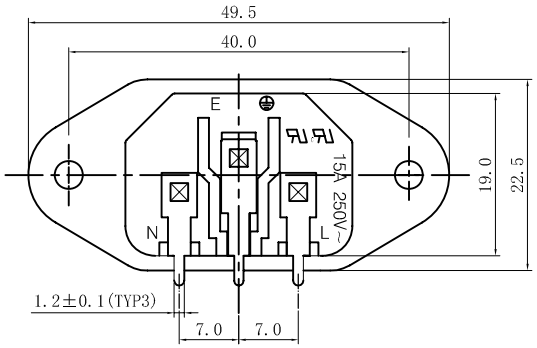

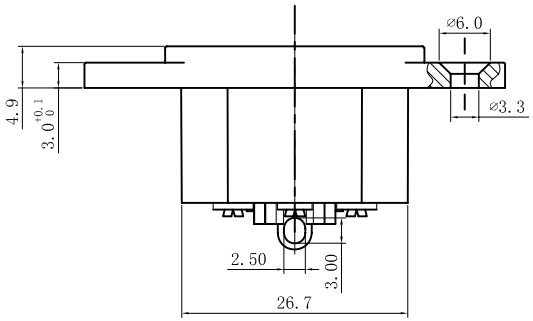

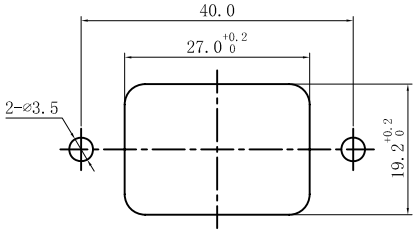

PANEL CUT-OUT

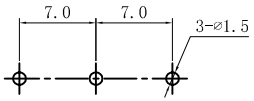

PCB LAYOUT

东莞市铀高电子制品有限公司
正版认证
受控文件

Rating :
15A 250V AC T105 UL cUL
10A 250V AC VDE 3C KC

Insert And Extract Force: 1.36kgf~6.8kgf

Terminal Strength: ≥80N

Operating Life: ≥5000 cycles

Withstand Voltage: Between all terminals:2500VAC（50-60Hz)1min
terminals to Base:3750V AC（50-60Hz)1min
Leakage Current : 1mA

Insulation Resistance: ≥100MΩ 500V DC

A4				普通公差				东莞市铀高电子制品有限公司					
A3				COMMON TOLERANCE :									
A2				UP TO 5	±0.20	单 位 UNIT	mm	投 影 PROJECTED		品 名 PRODUCT NAME	Ac Inlet C14型	比 例 SCALE	Free
A1				ABOVE 5 TO 30	±0.30	绘 图 DRAWN BY	吴 瑜	核 对 CHECKED BY		型 号 MODEL NO.	YG-14-1P (2)		
				ABOVE 30	±0.50								
REV.	DATE	REVISION DESCRIPTION	ISSUE	ANGULAR	±5°	日 期 DATE	2009.06.24	核 准 APPROVAL BY		图 号 DWG NO.	141PS33		